

BASE PLACA
ESC 1:25

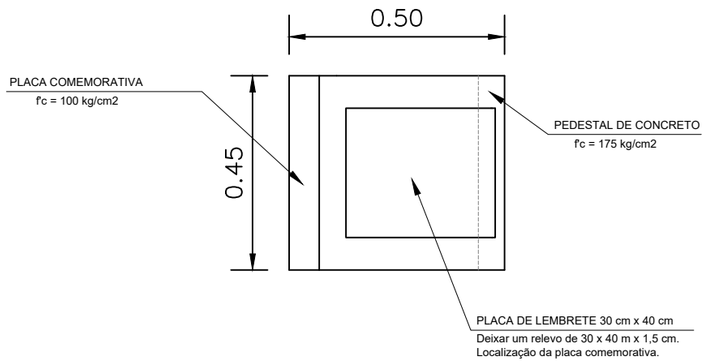

PLANTA
ESC 1:25

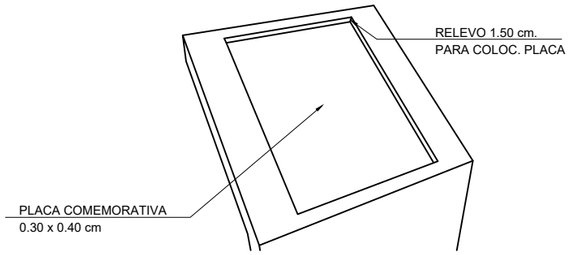

DETALHE PLACA
ESC 1:25

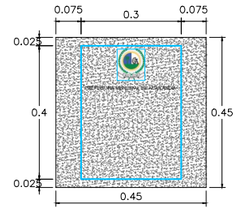

OBSERVAÇÃO: AS INFORMAÇÕES BÁSICAS DA PLACA CONSTAM NO MEMORIAL DESCRITIVO.

PLACA COMEMORATIVA
ESC 1:25

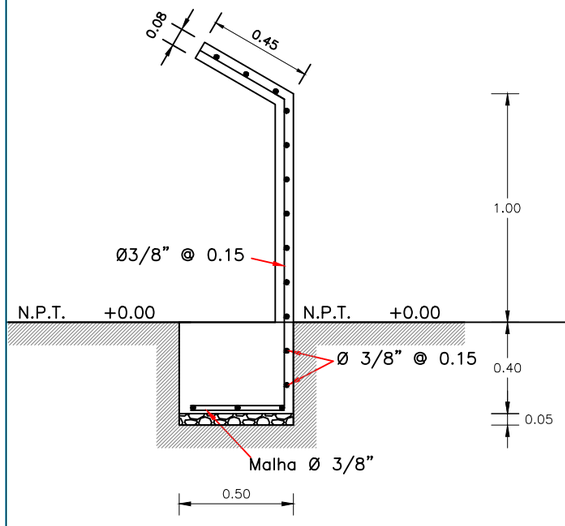

DETALHE EM ACO
ESC 1:25

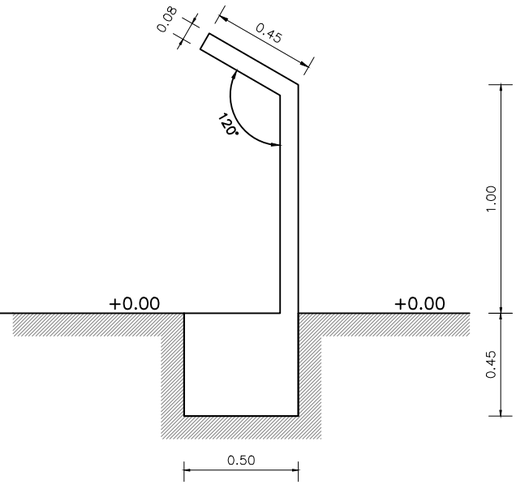

ELEVACAO LATERAL
ESC 1:25

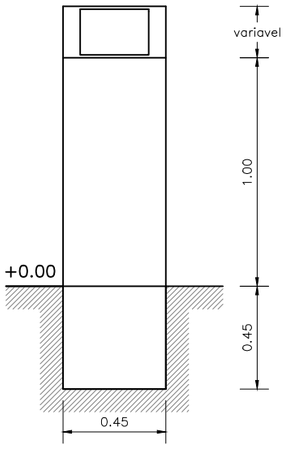

ELEVACAO FRONTAL
ESC 1:25

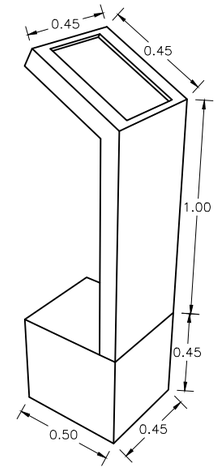

VISTA ISOMÉTRICA
ESC 1:25

PREFEITURA AÇAILÂNDIA
CIDADE ACOLHEDORA, CIDADE FORTE

PROJETO DE TOTEM DE CONCRETO

SEPLAN Secretaria Municipal de Planejamento

OBJETO: REFORMA DA PRAÇA DA AMIZADE		ÁREA DO TERRENO:	AUTOR:
CARIMBO:	ENDEREÇO: Rua Nove de Julho, Bairro Jacu, Açailândia-MA	ÁREA DE INTERVENÇÃO: 1.679,50m²	PRANCHA: 01/01
	DESCRIÇÃO: TOTEM DE CONCRETO	ÁREA A DEMOLIR: -	
	ADMINISTRAÇÃO: BENJAMIM DE OLIVEIRA	ÁREA TOTAL: -	
RESPONSÁVEL TEC.: ENG. CIVIL MIRTHES CAMPOS ARAUJO CREA- nº 111747390-5	ESC. DE PLOTAGEM: INDICADA	DATA: AGOSTO/2026	FOLHA: A1

FORMATO A2